Heizomat®

Energie im Kreislauf der Natur

Heizomat®

1982 – 2021

Heizomat

Energie im Kreislauf der Natur

Heizomat

- Основана в 1982 Робертом Блоос
- Производит около 1600 котельных установок в год
- Диапазон мощностей от 15 до 3000 кВт
- Производство рубильных машин достигает 250-270 штук в год
- 270 профессиональных рабочих
- Поставки в 34 страны мира
- Более 40.000 отопительных установок во всём мире

Heizomat®
Energie im Kreislauf der Natur

Промплощадка Майха

- Управление заводом
- Выставочный комплекс
- 6 цехов производства оборудования
- Цех сборки котельного оборудования
- Производство систем доставки топлива
- Цех сборки рубильных машин

Heizomat®

Energie im Kreislauf der Natur

Промплощадка Хайденхайм

- Производственные цеха
- Складские помещения
- Производство корпусов котлов
- Черновой монтаж рубильных машин
- Испытательные стенды и конструкторские лаборатории
- Центр опрессовки котлов
- Заготовка и хранение щепы

Heizomat

Energie im Kreislauf der Natur

Продукты

- Водогрейные котлы серии HSK - RA
- Водогрейные котлы серии RHK – AK
- HEIZOMAT – ситемы доставки топлива бункер-котёл
- Агрегаты измельчения HEIZOHACK
- Системы загрузки HEIZOSCHNECK
- Загрузки высоких элеваторов HEIZOTRANS
- Челюстной гидрозахват HEIZOGREIF

и многое другое...

Heizomat
Energie im Kreislauf der Natur

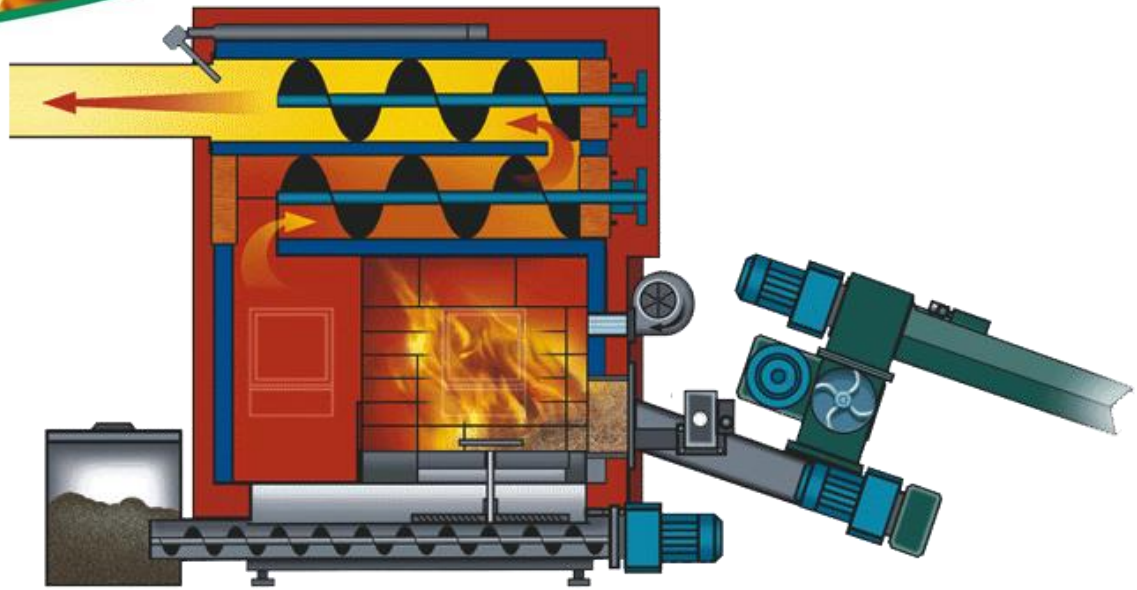

Водогрейный котёл серии HSK-RA

- Для сжигания щепы, опилок, пиллет, поленьев, стружки и т.д.
- Диапазон мощности 15 – 200 кВт
- Автоматическая самоочистка теплообменников с помощью встроенных шнеков
- Полная обмуровка топки элементами из шамота толщиной 60 мм
- Управление системой «3 кнопки» или сенсорным монитором

Heizomat
Energie im Kreislauf der Natur

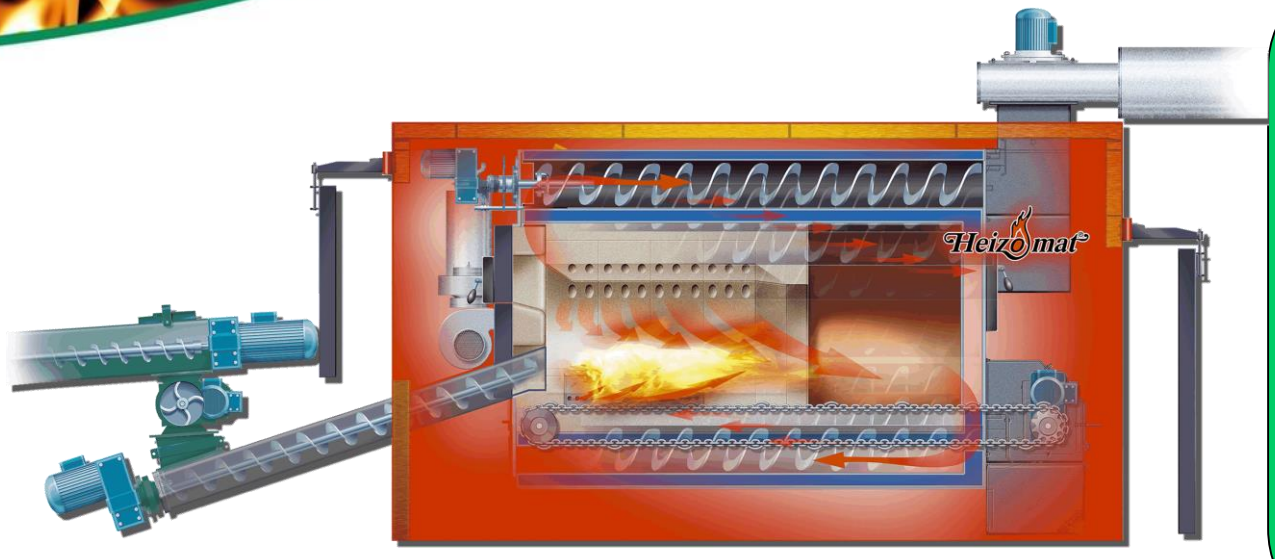

Водогрейный котёл серии RHK-AK

- Для сжигания щепы, пиллет, стружек, опилок, соломы, независимо от присутствия посторонних предметов (камней, гвоздей)
- Диапазон мощности 30 – 2000 kW
- Автоматическая самоочистка теплообменников с помощью встроенных шнеков
- Полная обмуровка из огнеупорного бетона (до 1600°C) толщиной 80 мм
- Автоматическое цепно-скребковое золоудаление
- Управление системой «3 кнопки» или сенсорным монитором

Heizomat®

Energie im Kreislauf der Natur

Система доставки

- Коробчатая многоколенная фреза-ворошитель диаметром до 7-ми метров
- Редуктор с планетарным механизмом и крутящим моментом до 5000 Nm.
- Трёхлабиринтная система уплотнения корпуса редуктора от попадания грязи и пыли
- Вал шнека подачи из сплошного материала 50 mm вместе со шнеком из нержавеющей стали
- Канал трапециедальной формы для надёжного прохождения материала
- Привод посредством эл. Мотора с редуктором
- Шлюзовый дозатор

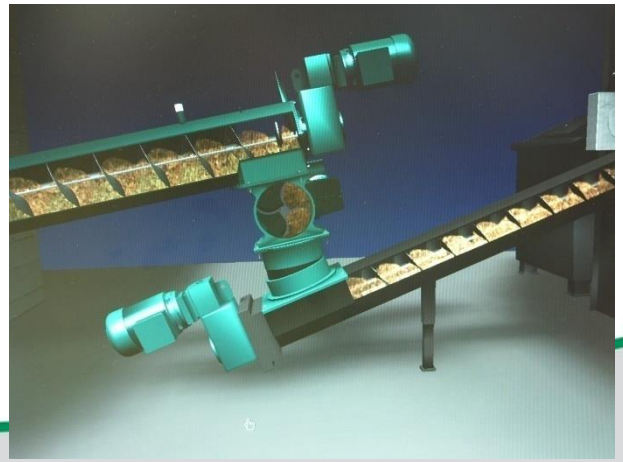

Heizomat
Energie im Kreislauf der Natur

Схема размещения агрегатов котельной установки

- Топливный бункер
- Система доставки
- Шлюзовый дозатор
- Блок подачи
- Блок управления
- Топка
- Золоудаление

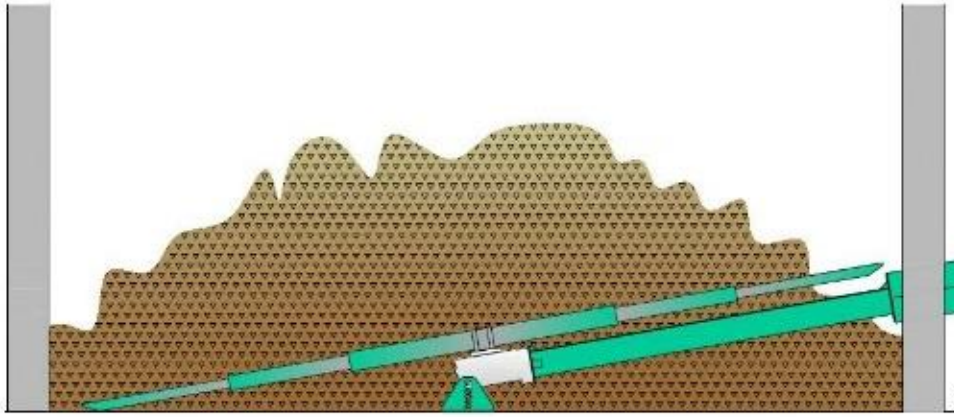

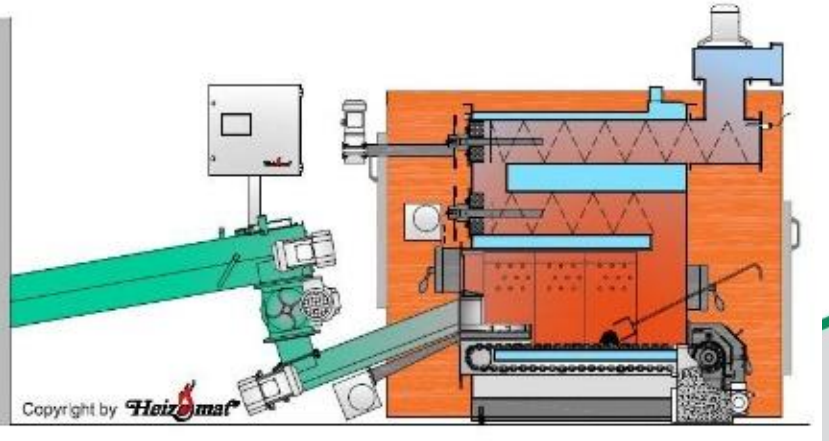

Heizomat®

Energie im Kreislauf der Natur

Рубильные машины

HEIZOHACK

•Диаметры пропускания при измельчении от 300 до 800 мм

= 15 различных модификаций =

•Мощность привода от 70 до 420 л.с.

•Все агрегаты имеют сертификат „GS“ – знак абсолютной безопасности

Heizomat
Energie im Kreislauf der Natur

Загрузочные системы

HEIZOTRANS:

- Дутьевая система загрузки сыпучего материала на высоту до 15 м
- Мощность до 50 m³/час

Загрузка бункеров:

- Для заполнения внутренних топливных бункеров
- Угол подъёма до 45°
- Скорость загрузки до 20 м³/час

Heizomat
Energie im Kreislauf der Natur

Челюстной погрузчик

Навесной инструмент для погрузки и транспортировки стволов, веток, кустарника, горбыля и т.д.

Давление 200 bar

Вес 800 кг

Ширина 1.925 мм

Глубина 1.015 мм

Высота 1.390 мм

Открытие челюстей 1.260

Heizomat®

Energie im Kreislauf der Natur

№1 для применения древесных отходов

„Heizomat Ost“ GmbH

филиал завода по восточному региону

Raiffeisenstraße 28A
33175 Bad Lippspringe
Deutschland
www.heizomat-ost.de

Директор: Александр Симонов

Менеджер: Сергей Симонов

Тел.: +49 (0) 5252 267 9272

Mob: +49(0)1511 67890 29

Моб: +49 (0) 151 5637 0673

E-Mail: info@heizomat-ost.de

E-Mail: s.simonov@heizomat-ost.de

Skype: heizomat ost

Skype: heizomat-ost